Uwagi:
1. Poziom prowadzenia sieci może ulec zmianie w zależności od odkrytego poziomu istniejącego uzbrojenia.
2. W rejonie istniejącego uzbrojenia nie dopuszcza się prowadzenia prac ziemnych przy użyciu sprzętu mechanicznego.
3. Rysunki należy rozpatrywać łącznie z częścią opisową.
4. Na skrzyżowaniach projektowanej sieci z istniejącymi kablami elektrycznymi, kable należy zabezpieczyć dzieloną rurą osłonową typu arot a ps.
5. Rzędne, materiał oraz średnice istniejących przewodów potwierdzić po dokonaniu odkrywek na budowie

Schemat węzła sieć główna - hydrant nadziemny

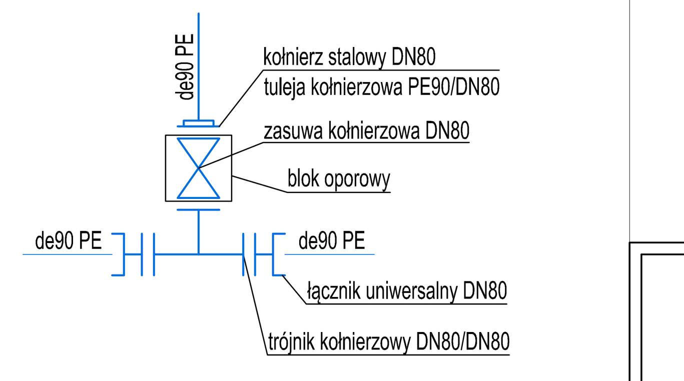

Schemat węzła sieć główna-czerpnia wody

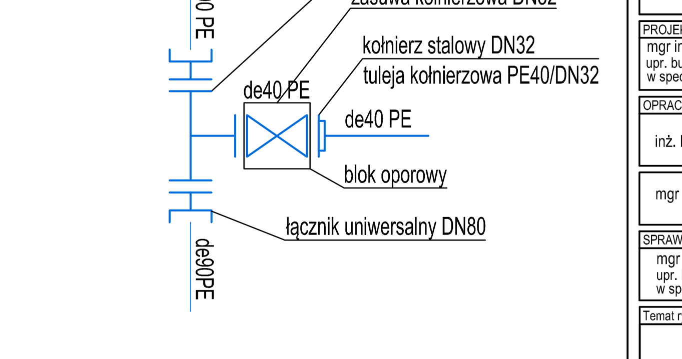

redan
BIURO PROJEKTOWO-INŻYNIERSKIE sp. z o.o.
ul. JAGIELLOŃSKA 69, 70-382 SZCZECIN
TEL./FAX 091 4624091

Nazwa inwestycji:	**PROJEKT BUDOWLANY MODERNIZACJI PORTU RYBACKIEGO W DZIWNOWIE**
Adres inwestycji:	Dziwnów, gmina Dziwnów obręb 0002- Dziwnów; dz. nr 35/15, 64/20, 64/22, 68/5, 604/3, 605
Inwestor:	Gmina Dziwnów ul. Szosowa 5 72-420 Dziwnów
PROJEKTOWAŁ:	mgr inż. Maciej Lewandowski upr. bud. decyzja nr 35/09 w specjalności sanitarnej — podpis:
OPRACOWANIE:	inż. Marta Lewandowska — podpis:
	mgr inż Jakub Harabasz
SPRAWDZIŁ:	mgr inż. Tomasz Cyganik upr. bud. nr MAP/0429/POOS/10 w specjalności sanitarnej — podpis:
Temat rysunku:	WODOCIĄG - PROFILE 2 z 2
Branża:	SANITARNA
Faza:	PROJEKT BUDOWLANY
skala: 1:100/500	data: PAŹDZIERNIK 2013 — nr rys.: S_005

PRAWA AUTORSKIE ZASTRZEŻONE / COPY RIGHTS RESERVED
projekt ten chroniony jest prawem zgodnie z Ustawą o Prawie Autorskim wszelkie kopiowanie, powielanie, odstępowanie i dokonywanie zmian bez zgody autora jest niedozwolone i podlega karze